hapro

HOME TANNING

PRODUCTOVERZICHT

Hapro TOPAZ

Heerlijk in balans

Zonlicht geeft een natuurlijke en pure vorm van 'je goed voelen'. Ultraviolette stralen van de zon hebben een positieve uitwerking op het menselijk lichaam. Ze zorgen voor een extra actief immuunsysteem, stimuleren het lichaam tot aanmaak van vitamine D en zorgen bovenal voor een gevoel van positieve energie. Het is dan ook niet vreemd dat een groeiend aantal klanten met een 'thuiszon' van Hapro goed in hun vel zit met een aantrekkelijke en vitaliserende bruine teint.

Hapro Topaz is een multifunctionele zonnebank binnen de Hapro zonnelijn voor thuisgebruik. Met een zeer compacte en ruimtebesparende omvang, biedt de Topaz een verrassende overvloed aan opties met een goede prijs/kwaliteitverhouding. Door de keuze in het aantal lampen en de optionele hogedruk gezichtsbruiner stelt u zelf de perfecte Topaz samen voor uw ideale bruiningswensen.

TOPAZ **10V**

De Topaz V-serie is een unieke zonnebank in het Hapro segment voor thuisbruinen met een op 4 rolwielen verrijdbaar, verticaal statief. Zeer comfortabel: de gasgeveerde hoogte-instelling werkt verbazingwekkend licht en is uniek onder alle vergelijkbare producten. Of u nu liggend, zittend of staand wilt zonnen; de Hapro Topaz V-serie past zich aan iedere situatie aan. Deze is naar keuze beschikbaar in een uitvoering van 10 of 12 lampen. Hier vindt u beslist een passend model voor uw individuele wensen.

TOPAZ **10/1V**

TOPAZ **24 C**

De Hapro Topaz is bij menig zonliefhebber al jaren een favoriet apparaat voor iedere wellnessbeleving in eigen huis; een stijlvol instapmodel voor iedereen die op zoek is naar een compacte en comfortabele zonnebank.

TOPAZ **24/1 C**

Wanneer u een heerlijk gevoel van ruimte en individueel ligcomfort graag zelf wil combineren, kies dan voor de Hapro Jade T. Het geïntegreerde, dubbele gasveersysteem zorgt ervoor dat de zonnehemel met 12 bruiningslampen op de ideale afstand van uw lichaam in te stellen is. Liggend op de ondergrond die u wenst met alle ruimte die u wilt, bruint u comfortabel. Na het genieten van een zonnebad, zet u de hemel weer gemakkelijk in de ruimtebesparende rustpositie.

JADE **T**

JADE **T Lc**

Een groot bruiningsoppervlak, een gebruiksvriendelijk bedieninsgpaneel en een easy-lift systeem om de hemel te openen, maken dat de Hapro Jade C op een simpele wijze pure wellness in uw huis brengt. Kwalitatief hoogwaardige materialen, perfecte afwerking en een elegante kleurstelling leggen de nadruk op luxe. Het handige click-strip-systeem zorgt daarnaast voor gemakkelijk onderhoud.

Hapro JADE

Hapro Jade C met decoratief element aan de voorkant van de bank (optioneel)

JADE **C**

Voel u vrij

Genieten van de zon, wanneer u maar wilt. Thuis en op elk moment van de dag het comfort van wellness en welzijn ervaren. Geef uw energie een boost en vergroot het vitaliteitsgevoel op ieder gewenst moment. Hapro Jade staat synoniem voor maximaal comfort, prachtig design en perfecte bruiningsresultaten. De hemel van de zonnebank zorgt voor de optimale bruiningsafstand tot het lichaam, zonder uw ruimte te beperken. De heerlijk verkoelende ventilator (optioneel) zorgt voor een ontspannen briesje en perfect bruiningsklimaat. Via de analoge timer stelt u eenvoudig de juiste sessietijd in.

Voor welke lamp-optie u ook kiest, het ingebouwde Strip Reflector Systeem (SRS) optimaliseert de kracht van de 24 bruiningslampen, waardoor de effectiviteit maximaal is. De Lc-versie van de Jade heeft lagedruk lampen met een geïntegreerde gezichtsbruiner aan het hoofdeinde. Deze roze delen van de lamp vergroten het bruiningsresultaat in het gezicht, zonder extra warmteontwikkeling.

Hapro ONYX

ONYX T

Evenals de Jade is ook de Onyx verkrijgbaar met T-statief. Het hoogwaardige gasveermechanisme en de stalen voet, maken deze versie zeer geschikt voor iedereen die de voorkeur geeft aan zijn of haar eigen comfortabele bed. De Onyx T is bovendien favoriet bij mensen met beperkte ruimte die op zoek zijn naar een ruimtebesparende oplossing voor luxueus zonnen.

ONYX C

Onyx C – Perfect passend in iedere omgeving – de hoogglans afwerking in Titanium Bronze Metallic en de stijlvolle kleurstelling zorgen dat deze zonnebank ieder interieur complementeert. Visuele wellness als aanvulling op de wellness voor uw lijf. De hemel is gemakkelijk en licht te openen, de bank biedt een comfortabel ligoppervlak en 26 bruiningslampen zorgen samen met de fraaie features voor een ontspannen en plezierige zonbeleving!

Voel u sterk

Plezier in het leven en ontspannen genieten gaan vaak samen met bijzondere ervaringen. Ontspannen momenten in een inspirerende omgeving van schoonheid en kwaliteit. Wanneer u kiest voor de Hapro Onyx, laat u zien een ware kenner te zijn. Gebaseerd op de vorm van de Hapro Jade, biedt de Onyx een keur aan speciale features om het zonnebad meer intensief, maar tegelijkertijd meer ontspannen te maken.
De zonnebank heeft een lichaamsventilator en het digitale display is ergonomisch en makkelijk bedienbaar. Een tijdsindicator laat u met een subtiel geluid weten dat de zonnesessie over een paar seconden is afgelopen. Op de ingebouwde timer kunt u ieder gewenst moment inlezen hoeveel branduren uw toestel er op heeft zitten en wanneer onderhoud gewenst is. De vorm van de zonnehemel creëert de beste bruiningsomgeving. Standaard heeft de Onyx hemel extra lange 1.90 meter lampen, vijf speciale lampen voor het gezicht en een geïntegreerd Strip Reflector Systeem (SRS). Een andere mogelijkheid is een speciale hogedruklamp voor het gezicht dat een extra bruiningsaccent geeft en op ieder gewenst moment kan worden in- en uitgeschakeld.

Feel Good

Met de Mobile Sun haalt u op ieder gewenst moment de zon in huis! Compact opgeborgen, gemakkelijk opgebouwd en op geïntegreerde rolwielen snel naar de zonneruimte van uw keuze te verplaatsen. Mobile Sun verwezenlijkt in enkele seconden uw wensen. De gemakkelijke hanteerbaarheid en drie 500 watt lampen werpen een nieuw licht op het spontane wellness-gevoel thuis. De analoge timer houdt de juiste tijd bij voor een mooie, egale bruining en een frisse teint.

hapro
MOBILE SUN

MOBILE SUN HP 8540

Eenvoudigweg liggen, geniet van de warmte en ontspan u. Mobile Sun is daar, wanneer u wilt relaxen. Mobile Sun geeft u een frisse teint – natuurlijk bruin dat u goed staat. Met de afstands-meter bepaalt u de optimale afstand voor effectief en verantwoord zonnen.

Hapro
INNERGIZE

INNERGIZE **HP 8580**

Voel u vitaal

Iedereen heeft in het leven zijn of haar eigen wensen. Eén ding is echter altijd hetzelfde: het verlangen naar individuele ontspanning en rust, fit zijn, er goed uitzien en gezond blijven. Uniek in zijn vorm presenteert de luxueuze Hapro Innergize zich als hét full body wellness apparaat voor thuis.

Vitaliteit in het nieuwe licht van de Innergize betekent: heerlijke intense verwarming van spieren en gewrichten, een betere doorbloeding en pure ontspanning door infrarood licht. Tegelijkertijd geeft het UV-licht een milde, frisse bruine teint die ervoor zorgt dat u er goed en fit uitziet – een perfect weldadige werking. Door deze combinatie is de Innergize van Hapro zo uniek. Aromatische geuren vormen de afronding van de wellness-ervaring.

De Innergize is bijzonder compact en gebruiksvriendelijk. Ingeklapt is het apparaat nauwelijks groter dan een sporttas. Binnen 10 seconden is het apparaat uitgeklapt en gebruiksklaar om vervolgens na gebruik net zo makkelijk weer in compacte vorm in te klappen. Bovendien is de Innergize makkelijk op te bergen en te verplaatsen dankzij de geïntegreerde rolwielen.

De Hapro Innergize is wellness-comfort op het hoogste niveau en biedt zelfs de mogelijkheid om naast de combinatie van UV-lampen met infraroodlampen, ook alléén gebruik te maken van infrarood licht. Nog flexibeler en energiezuiniger kan haast niet. Ontspanning en geleidelijk bruin worden van het gehele lichaam of gedeeltelijk, Hapro Innergize maakt het mogelijk. Met het digitale display navigeert u makkelijk door het menu en dankzij de handige snooze-functie kan het ontspannen gevoel nog wat langer vastgehouden worden. Het is tevens mogelijk om met slechts 1 druk op de knop de gehele sessie te herhalen.

Hapro
SUMMER GLOW

SUMMER GLOW HB 175

Het gehele jaar door de zon in uw eigen huis voor de perfecte teint die uw betoverende glimlach kracht bijzet. Voor iedereen die graag van de zon geniet en er stralend uit wil zien: de Hapro Summer Glow is altijd binnen handbereik en direct gereed voor gebruik. Zet deze neer waar u op dat moment staat of zit.
De compacte gezichtsbruiner HB 175: met 2 bruiningsstanden, sessie geheugen voor 2 gebruikers, timer en een UV-beschermbril als toebehoren. De vier 15 watt lampen en het Strip Reflector Systeem (SRS) bieden een intensieve, individueel bruine teint.
De kleine HB 175 is een reus.

Wilt u naar het zuiden? Haal de zon vaker in huis! Ongeëvenaard en geheel in de wellness-trend: Summer Glow van Hapro in „bright white“ en een strak, aantrekkelijk design. Met de 400 watt lamp in combinatie met het paraboolvormige reflectorsysteem en een groot bruiningsbereik, is de HP 404 de meest compacte half body bruiner binnen de Hapro zonnelijn voor thuisgebruik. Door middel van het spiegelfilter geeft het intensieve licht op huidvriendelijke wijze een frisse teint. De geïntegreerde afstandsmeter waarborgt de optimale bruiningsafstand. Nauwkeurig: de timer. Praktisch: twee UV-beschermbrillen als toebehoren. Thuis ontspannen, bij iedere gelegenheid stralend en vitaal verschijnen - Hapro Summer Glow HB 404.

SUMMER GLOW HB 404

TOPAZ

	Topaz 10 V	Topaz 10/1 V	Topaz 12 V	Topaz 24 C	Topaz 24/1 C
Lampen	10 x 100 W	6 x 100 W 4 x 80 W	12 x 100 W	24 x 100 W	20 x 100 W 4 x 80 W
Reflector	Reflectieplaat	Reflectieplaat	Reflectieplaat	Reflectieplaat	Reflectieplaat
Gezichtsbruiner	–	1 x 400 W	–	–	1 x 300 W
Vermogen	1,16 kW	1,42 kW	1,36 kW	2,60 kW	2,90 kW
Analoge timer	•	•	•	•	•
UV-beschermbrillen	2	2	2	2	2
Kleur	Bright White	Bright White	Bright White	Bright White Earth	Bright White Earth
Gewicht	39,5 kg	43,5 kg	42,5 kg	96 kg	102 kg

V = Verticaal kantelsysteem, C = bruiningstunnel, • = Standaard , – = Niet van toepassing

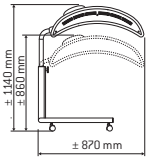

Topaz V

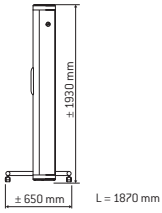

Topaz V

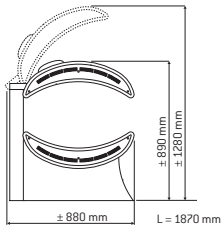

Topaz C

JADE

	Jade 12 T	Jade 12 T Lc	Jade 24 C	Jade 24 C Lc
Lampen	12 x 100 W	6 x 100 W 6 x 100 W Lc	24 x 100 W	18 x 100 W 6 x 100 W Lc
Reflector	SRS	SRS	SRS	SRS
Gezichtsbruiner	–	geïntegreerd	–	geïntegreerd
Vermogen	1,33 kW	1,33 kW	2,83 kW	2,83 kW
Analoge timer	•	•	•	•
Weksignaal	•	•	•	•
UV-beschermbrillen	2	2	2	2
Lichaamskoeler	○	○	○	○
Decoratie element voorkant	–	–	○	○
Kleur	Pearl White	Pearl White	Pearl White	Pearl White
Gewicht	73 kg	73 kg	119 kg	121 kg

T = Dubbel kantelbaar statief, C = Bruiningstunnel, Lc = combilamp
○ = Optioneel, • = Standaard, – = Niet van toepassing

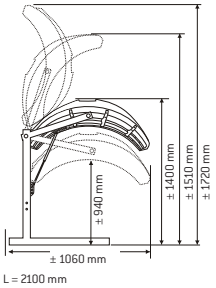

Jade T

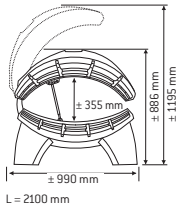

Jade C

ONYX

	Onyx 14/5 T	Onyx 14/1 T	Onyx 26/5 C	Onyx 26/1 C
Lampen	14 x 100 W L**	10 x 100 W L** 4 x 80 W	14 x 100 W L** 12 x 100 W	10 x 100 W L** 4 x 80 W 12 x 100 W
Reflector	SRS	SRS	SRS	SRS
Gezichtsbruiner	5 x 25 W	1 x 400 W	5 x 25 W	1 x 400 W
Vermogen	1,81 kW	1,98 kW	3,19 kW	3,24 kW
Digitale timer	•	•	•	•
Weksignaal	•	•	•	•
Urenteller	•	•	•	•
UV-beschermbrillen	2	2	2	2
Lichaamskoeler	•	•	•	•
Decoratie element voorkant	–	–	•	•
Kleur	Titanium Bronze Metallic	Titanium Bronze Metallic	Titanium Bronze Metallic	Titanium Bronze Metallic
Gewicht	81 kg	84 kg	128 kg	131 kg

T = Dubbel kantelbaar statief, C = Bruiningstunnel, ** Lampenlengte 1,9 m, standaard 100 W lamp heeft een lengte van 1,78 m,
• = Standaard , – = Niet van toepassing

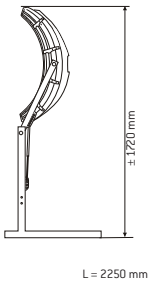

Onyx T

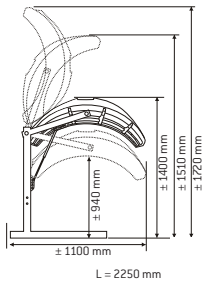

Onyx T

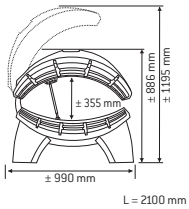

Onyx C

Click-Strip-Systeem voor makkelijke reiniging van acrylplaten en lampen

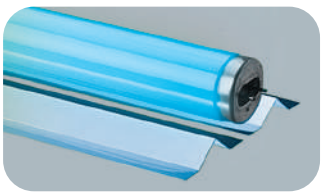

SRS: Het geïntegreerde Strip Reflector Systeem zorgt voor een optimale efficiency van de lichtopbrengst

MOBILE SUN

	Hapro Mobile Sun HP 8540
Lampen	3 x 500 W HPA
Reflector	Parabolische reflector
Effectief bruiningsoppervlak	185 x 75 cm
Sessiegeheugen (2 gebruikers)	•
Optimale afstandsbepaling	•
Analoge Timer	•
Gebruiksgereed maken / opbergen	< 10 seconden
UV-beschermbrillen	2
Vermogen	1,65 kW
Kleur	Clay Blush
Gewicht	30,4 kg

• = Standaard, – = Niet van toepassing

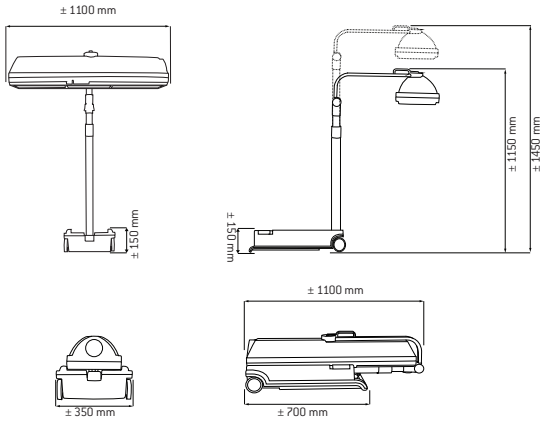

INNERGIZE

	Hapro Innergize HP 8580
Lampen	2 x 300 W UV – HPA 2 x Infrarood – 1100 W
Reflector	Parabolische reflector
Effectief bruiningsoppervlak	190 x 70 cm
Optimale afstandsbepaling	•
Touch screen	•
Digitale timer	•
Urenteller	•
Gebruiksgereed maken / opbergen	< 10 seconden
Snooze	•
Sessieherhaling	•
Weksignaal	•
Aroma	•
Gedeeltelijke body sessie*	•
Gelijktijdig gebruik van UV- en infraroodlampen	•
Alleen infrarood aan	•
UV-beschermbrillen	2
Vermogen	2,2 kW
Kleur	Pure White
Gewicht	ca. 19,2 kg

*Een zijde van de Hapro Innergize lampmodule wordt ingeschakeld.
• = Standaard, – = Niet van toepassing

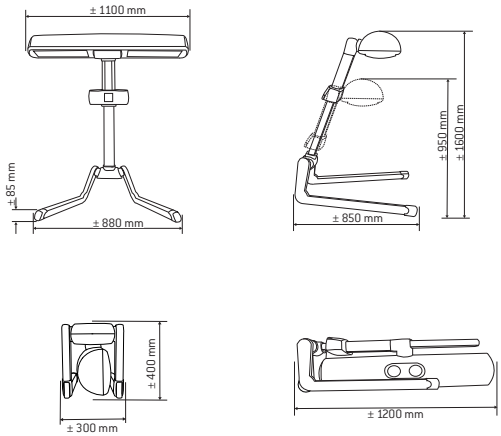

SUMMER GLOW

	Hapro Summer Glow HB 175	Hapro Summer Glow HB 404
Lampen	4 x 15 W	1 x 400 W HPA
Reflector	SRS	Parabolische reflector
Effectief bruiningsoppervlak	27 x 21 cm	40 x 60 cm
Sessiegeheugen (2 gebruiker)	•	–
Optimale afstandsbepaling	–	•
Analoge Timer	•	•
UV-beschermbrillen	1	2
Vermogen	0,075 kW	0,44 kW
Kleur	Bright White	Bright White
Gewicht	2,9 kg	5,5 kg

*Het geïntegreerde strip reflector systeem (SRS) zorgt voor een optimale effiency van de lichtopbrengst
• = Standaard, – = Niet van toepassing

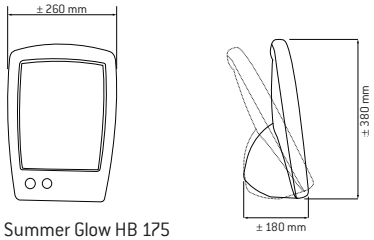

Summer Glow HB 175

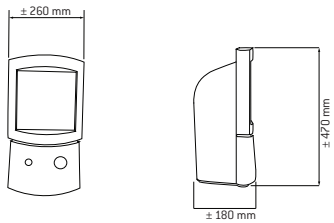

Summer Glow HB 404

Technische wijzigingen voorbehouden. Alle apparatuur is voorzien van een uitgebreide gebruiksaanwijzing. 2 jaar garantie.

GLOW

bezoek onze showroom / visitez notre salle d'exposition

GENTSESTEENWEG 1 - 8500 KORTRIJK

-

T +32 (056) 72 05 99 - info@glow.be

www.glow.be

Zonnige zekerheid

Met uw keus voor Hapro zonnebanken, kiest u voor zekerheid. Alle apparaten voldoen aan de strengste regels op het gebied van veiligheid en hebben het CE keurmerk. Daarnaast zijn de apparaten zorgvuldig ontwikkeld volgens de nieuwste normen voor bruiningslampen. Zo bent u gegarandeerd van een verantwoorde zon bij u thuis!

www.vdlhapro.com

VDL Hapro bv, Postbus 73, 4420 AC Kapelle

© VDL Hapro bv - 21.688, rev 06 / 2020